Ceník,
technická data a rozměry modelu

Touareg



Ceník

Linie	Zdvihový objem (l)	Převodovka	Výkon kW (k)	Objednací kód	Cena s DPH
Atmosphere	3,0 TSI	Tiptronic 8st. autom	250/340	CR725J02	1 980 900
	3,0 TDI	Tiptronic 8st. autom	210/286	CR72SJ02	1 999 900
Elegance	3,0 TSI	Tiptronic 8st. autom	250/340	CR735J02	1 980 900
	3,0 TDI	Tiptronic 8st. autom	210/286	CR73SJ02	1 999 900
R-Line	3,0 TSI	Tiptronic 8st. autom	250/340	CR755J02	2 132 900
	3,0 TDI	Tiptronic 8st. autom	210/286	CR75SJ02	2 151 900

Tiptronic - 8 stupňová automatická převodovka s dvojitou spojkou s možností manuálního řazení.4Motion - pohon všech kol.
Ceny všech modelů jsou v Kč včetně 21% DPH.
Veškeré údaje obsažené v tomto ceníku mají pouze informativní charakter. Od data předání do tisku nebo uveřejnění na internetu mohlo dojít k úpravám.
Fotografie mohou zobrazovat i příslušenství nebo zvláštní výbavu, která není součástí dané zvolené specifikace vozidla. Pro aktuální informace o cenách, výbavě, akčních modelech či možnosti kombinací jednotlivých mimořádných výbav se obracejte na naše autorizované prodejce, jejichž seznam naleznete na našich stránkách www.volkswagen.cz.
Volkswagen si vyhrazuje právo uskutečňovat v průběhu výroby změny proti provedením zde uvedeným.

Sériová výbava

Atmosphere

- 12V zásuvka vpředu
- 18" kola z lehké slitiny "Cordova" 8J x 18 pneumatiky 235/65 R18
- 24 l nádrž pro SCR
- 3 tříbodové bezpečnostní pásy vpředu výškové nastavení zvuková a světelná výstraha při nezapnutí
- 3 tříbodové bezpečnostní pásy vzadu
- 8 reproduktorů
- ACC - automatická regulace odstupu od vpředu jedoucího vozu s omezovačem "stop & go" s omezovačem rychlosti
- Airbagy boční airbagy vpředu hlavové airbagy vpředu a vzadu
- Alarm s ostrahou interiéru senzor naklonění vozu Back-up-Horn houkačka
- Ambientní osvětlení - bílé
- App-Connect včetně VW Media Control propojení smartphone s infotaintmentem vozu (rádio, navigace)
- Automatická klimatizace Climatronic automatická regulace 2zónová teplotní regulace
- Automatická uzávěrka diferenciálu Torsen
- Automatický spínač světlometů Denní svícení
- Bezpečnostní šrouby kol
- Car-Net "Guide & Inform" + Security & Service balíček služeb "Guide & Inform" - funkčnost 3 roky zdarma pro využívání služeb je nutná registrace a aktivace (kromě funkce nouzového volání) Systém Car-Net je nehmotným produktem (aplikací resp. softwarem) společnosti Volkswagen AG, 38436 Wolfsburg, Spolková republika Německo, která je jejím výhradním prodejcem/poskytovatelem. Autorizovaní prodejci značky Volkswagen prodávají výhradně hardware nezbytný pro jeho fungování a ve vztahu k prodeji softwaru společnost Volkswagen AG žádným právním způsobem nezastupují.
- Centrální zamykání s bezpečnostní pojistkou a dálkovým ovládáním 2 dálkové klíče bez alarmu
- Čelní airbagy vpředu u spolujezdce s možností deaktivace
- Čelní sklo tepelně izolující reflektující infračervené záření
- Dekor z ušlechtilého dřeva "Olivesche" s otevřenými póry dekor přístrojové desky dekor předních dveří

Atmosphere

- Design paket "Atmosphere" bílé ambientní osvětlení interiéru designová koncovka výfukové soustavy dekorace interiéru vozu jasanové dřevo ocelový ochranný kryt nakládací hrany chromované lišty bočních oken mřížka chladiče "Chrom & Style" nástupní lišty z oceli
- Dešťový senzor
- Digitální rádiopřijímač (DAB+) rozšíření rádia o příjem digitálního vysílání závislý na síle signálu v daném místě
- Dvě opěrky hlavy vpředu, tři vzadu (zásuvné)
- Dvoutónový klakson
- eCall & bCall
- Elektrické otevírání a zavírání kufru el. otevírání a zavírání víka zavazadlového prostoru, včetně servodovírání (dálkově ovládané)
- Elektromechanická parkovací brzda s funkcí Auto Hold asistent pro rozjezd do kopce
- Front Assist
- Hlasové ovládání
- Isofix příprava pro upevnění dvou dětských sedaček na zadních vnějších sedadlech 2x TopTether s logem na vnějších sedadlech 1x TopTether bez loga uprostřed
- Koncové mlhové světlo
- Kožené čalounění "Vienna" středy sedadel a vnitřní části bočního vedení v kůži "Vienna" výplně dveří vyhřívání předních sedadel zadní loketní opěrka přední bederní opěrky
- Kryty vnějších zrcátek v barvě vozu
- Kryt zavazadlového prostoru elektricky samočinný
- Lane Assist systém pro udržování vozu v jízdním pruhu
- LED statické světlomety LED denní svícení
- Loketní opěrka vpředu
- Multifunkční 3ramenný volant v kůži možnost řazení pod volantem hlavice řadicí páky v kůži s hliníkovou dekorací
- Navigace "Discover Pro" 9,2" obrazovka
- Objem palivové nádrže cca 75 l
- Označení "Touareg" na víku zavazadlového prostoru
- Paket Světla a výhled I vnější zpětná zrcátka el. nastavitelná, sklopná a vyhřívaná funkce automatického sklopení vnějšího zpětného zrcátka u spolujezdce při zařazení zpátečky vnější zpětná zrcátka s automatickou clonou funkce Coming Home a Leaving Home

Atmosphere

- Palubní literatura v českém jazyce
- Palubní počítač "Premium" 7" barevný multifunkční ukazatel
- Parkovací senzory Park Pilot senzory vpředu a vzadu zobrazení na displeji
- Podlaha zavazadlového prostoru textilní
- Povinná výbava Výstražný trojuhelník Lékárnička (dle německé normy)
- Přední sedadla výškově nastavitelná odkládací kapsy na zadní straně
- Přídavné elektrické topení vzduchové (pouze pro TDI)
- Přímá kontrola poklesu tlaku v pneu
- Přístrojová deska elektronický tachometr počítadlo celkových a denních kilometrů otáčkoměr
- Rozpoznávání dopravních značek
- Servořízení
- Sloupek řízení vertikálně nastavitelný (manuálně) horizontálně nastavitelný (manuálně)
- Střešní podélný nosič stříbrně eloxovaný černá patka nosiče
- Světlo do špatného počasí alternativa za "Mlhové světlomety"
- Systém rozpoznání chodce s rozšířenou ochranou Aktivní kapota
- Systém sledování únavy řidiče
- Telefonní rozhraní bluetooth bez funkčního slotu na SIM
- Textilní koberečky vpředu a vzadu
- Tire mobility set 12V kompresor lepící hmota vč. sady nářadí
- Tísňové volání tlačítko tísňového volání ve voze umožňuje telefonickou hlasovou péči do chvíle, než dorazí potřebná pomoc hlasová péče je poskytována v 10ti evropských jazycích (němčina, angličtina, francouzština, italština, holandština, polština, portugalština, švédština, španělština a čeština)
- Tónovaná skla v zeleném odstínu
- Trysky ostřikovačů čelního skla automaticky vyhřívané
- Vnitřní zpětné zrcátko s automat. clonou
- Volba profilu jízdy
- Výfukový systém dvě chromované koncovky výfuku integrované do zadního nárazníku
- Zadní sedadlo asymetricky dělené sklopné
- Zadní světlomety s LED technologií základní

Sériová výbava

Elegance navíc oproti výbavě Atmosphere

- 18" kola z lehké slitiny "Concordia" 8J x 18 pneumatiky 235/65 R18
- Design paket "Aluminium" bílé ambientní osvětlení interiéru designová koncovka výfukové soustavy dekorace interiéru vozu "Aluminium" ocelový ochranný kryt nakládací hrany chromované lišty bočních oken mřížka chladiče "Chrom & Style" nástupní lišty z oceli
- Hliníkový dekor "Kartáčovaný hliník 45°" dekor přístrojové desky dekor předních dveří

R-Line navíc oproti výbavě Elegance

- 20" kola z lehké slitiny Braga 20" x 9J pneumatiky 285/45 R20 leštěné
- Čalounění stropu v černé
- Hliníkový dekor "Silver Wave" dekor přístrojové desky dekor předních dveří
- Multifunkční volant v kůži vyhřívaný R sportovní kapacitní volant R s pádly pro řazení převodovky 8TT
- Paket Paměť - Memory paket vnější zrcátka elektricky sklopná, nastavitelná a samostatně vyhřívaná, na straně řidiče s Memory funkcí sedadlo řidiče s Memory funkcí přední sedadla elektricky nastavitelná
- Paket Světla a výhled II vnější zpětná zrcátka el. nastavitelná, sklopná a vyhřívaná s paměťovou funkcí funkce automatického sklopení vnějšího zpětného zrcátka u spolujezdce při zařazení zpátečky vnější zpětná zrcátka s automatickou clonou funkce Coming Home a Leaving Home
- R-Line "Exteriér & Interiér" Pedály z ušlechtilé oceli Multifunkční 3ramenný vyhřívaný, kožený volant s možností ovládání řazení automatické převodovky Tiptronic s logem R-Line Dekorace v hliníku nástupní lišty z ušlechtilé oceli s logem R-Line vykládání přístrojové desky, horní části středové konsoly a dveří v designu "Aluminium"
- Sériové kožené čalounění R-Line Vienna ergonomická sedadla ergoComfort středy sedadel a vnitřní části bočního vedení v kůži "Vienna" logo R-Line na předních sedadlech odjištění zadních sedadel ze zavazadlového prostoru výplně dveří vyhřívání předních sedadel zadní loketní opěrka pneumaticky nastavitelné přední bederní opěrky vyhřívané trysky ostřikovačů čelního skla

Příplatková výbava

Obj. kód	Výbava	Atmosphere	Elegance	R-Line	Cena bez DPH	Cena v Kč vč. 21% DPH
Akční pakety						
W11 WLB WB2 PSA 4D3 9AE	Akční paket "Comfort"; Potahy v kůži "Vienna" ergoComfort s vyhříváním a elektrickým nastavením předních sedadel; Paket Paměť - Memory paket; Paket Světla a výhled II; Vzduchové pérování "Air & Steering"; Klimatizovaná přední sedadla; Rozšíření sériové 2zónové klimatizace	o	o	–	**118 264**	**143 100**
W11 PSA 4D3 9AE	Akční paket Comfort; vzduchové pérování Air & Steering; klimatizovaná přední sedadla; rozšíření sériové 2zónové klimatizace	–	–	o	**78 760**	**95 300**
W12 0M5 WXE PEV	Asistenční akční paket s funkcí Safelock; 90l palivová nádrž; IQ.Light - LED světlomety "Matrix", zadní dynamická směrová světla; Easy Open s funkcí Safelock	o	o	o	**52 314**	**63 300**
Vnější výbava						
1G1 1S1	20" dojezdové rezervní kolo; skládací; sada nářadí a zvedák vozu; Využíváno u modelů s aktivní stabilizací podvozku (eAWS) (paket PSP) nebo audio systémem Dynaudio; Před použitím musí zákazník napustit kolo kompresorem; Výhody: kolo zabírá méně místa v prostoru pod podlahou; Nevýhody: vyšší hmotnost (27,5 kg), komplikovanější manipulace při nutnosti výměny	o	o	o	**8 182**	**9 900**
3F6 1S1	20" rezervní kolo; úsporné; sada nářadí a zvedák vozu; Využíváno u modelů bez aktivní stabilizace podvozku (eAWS) (paket PSP) nebo audio systémem Dynaudio; není potřeba manipulace s kompresorem; Výhoda: jednodušší manipulace pro zákazníka, nižší hmotnost oproti 1G1 (24,2 kg); Nevýhoda: Bez možnosti výše zmíněné aktivní stabilizace podvozku nebo bez systému Dynaudio; Rozměry pneumatiky: 175/70 R20	o	o	o	**8 182**	**9 900**
Vnitřní výbava						
P00	Čalounění stropu v černé	–	o	–	**6 777**	**8 200**
PNT	Čalounění stropu v černé vks.; v kombinaci s koženým čalouněním Savona ergoComfort	o	–	–	**0**	**0**
7TD	Dekor z ušlechtilého dřeva "Walnuss"; s otevřenými póry; dekor přístrojové desky; dekor předních dveří	o	–	–	**9 339**	**11 300**
5TV	Interiérový dekor Silver Birch; dekor z ušlechtilého dřeva; přístrojová deska a vykládání dveří	–	o	–	**9 339**	**11 300**
9Z3	Zásuvka 230 V	o	o	o	**3 388**	**4 100**
PW3	Zimní paket Plus; vyhřívání předních i zadních sedadel; vyhřívané trysky ostřikovačů	o	o	o	**11 653**	**14 100**
Asistenční systémy a funkčnost						
PF8	Asistenční paket řidiče "Plus"; Travel Assist; Emergency Assist; asistent vjezdu do křižovatky; PreCrash +; Lane Assist; Side Assist	o	o	o	**26 364**	**31 900**
KS1	Head-up displej Plus; promítání informací na čelní sklo	o	o	o	**32 149**	**38 900**
8G1	Light Assist; automatické přepínání mezi dálkovým a potkávacím světlem dle provozu v protisměru	o	o	o	**3 884**	**4 700**

Příplatková výbava

Obj. kód	Výbava	Atmosphere	Elegance	R-Line	Cena bez DPH	Cena v Kč vč. 21% DPH
9R1	Night Vision (Asistent nočního vidění); Infračervená kamera vpřední části vozu; vyznačení osob/zvěře žlutě, nebo červeně před vozidlem v "Digital Cockpit"	o	o	o	44 959	54 400
PF2	Park Assist vč. AreaView; 360° kamera "Area View" se zpětnou kamerou "Rear Assist"; Rozšíření parkovacího asistentu "Park Assist Plus"; umožňující zaprkování částečně bez zásahu řidiče, ochrana disků kol při parkování, manévrovací asistent (prevence kolize při parkování do 10km/h); Parkovací senzory vpředu a vzadu s optickým a akustickým upozorněním	–	–	o	16 529	20 000
PF2 PTD	Park Assist vč. AreaView; 360° kamera "Area View" se zpětnou kamerou "Rear View"; Rozšíření parkovacího asistentu "Park Assist Plus"; umožňující zaprkování částečně bez zásahu řidiče, ochrana disků kol při parkování, manévrovací asistent (prevence kolize při parkování do 10km/h); Parkovací senzory vpředu a vzadu s optickým a akustickým upozorněním; včetně paketu "Světla a výhled II"	o	o	–	16 529	20 000
PF1	Parkování "Basic"; Zpětná kamera "Rear Assist"; Parkovací asistent Park Assist umožňující zaparkování částečně bez zásahu řidiče; Parkovací senzory s optickým a akustickým upozorněním	o	o	o	14 298	17 300
PF3	Parkování Professional; možnost dálkového ovládání vozu (funkce je kompatibilní pouze s telefony iPhone 6S a výše s operačním systémem nejméně iOS 13); 360° kamera "Area View" se zpětnou kamerou "Rear Assist"; Rozšíření parkovacího asistentu "Park Assist Plus"; umožňující zaprkování částečně bez zásahu řidiče, ochrana disků kol při parkování, manévrovací asistent (prevence kolize při parkování do 10km/h); Parkovací senzory vpředu a vzadu s optickým a akustickým upozorněním	o	o	o	33 967	41 100
Multimédia a navigace						
W79	"Connectivity Paket"; 2x USB (podporující IPhone); Telefonní rozhranní "Business"; Indukční nabíjecí stanice	o	o	o	14 628	17 700
Z50	"Innovision Cockpit"; 15" display Infotainmentu; rozlišení (1920x1020 Pixelů); natočené k řidiči; 12" Digital Cockpit; rozlišení (1920x720 Pixelů); Telefonní rozhraní "Business"; Indukční nabíjecí stanice	o	o	o	74 545	90 200
Kola a podvozky						
PJC	19" kola z lehké slitiny "Tirano"; 8,5J x 19; pneumatiky 255/55 R19; sériově pro eHybrid	o	o	–	21 074	25 500
PJE	19" kola z lehké slitiny Esperance; 19" x 8,5J; pneumatiky 255/55 R19	o	o	–	21 074	25 500
PJB	19" kola z lehké slitiny Osorno; 19" x 8J; pneumatiky 255/55 R19	o	o	–	14 876	18 000
PJD	19" kola z lehké slitiny Sebring; 19" x 8,5J; pneumatiky 255/55 R19	o	o	–	27 190	32 900
PJF	20" kola z lehké slitiny "Montero"; 9J x 20; pneumatiky 285/45 R20	o	o	–	41 983	50 800
PJ4	20" kola z lehké slitiny Braga Black; 9J x 20; pneumatiky 285/45 R20; černé leštěné	–	–	o	0	0
PJ2	20" kola z lehké slitiny Nevada; 20" x 9J; pneumatiky 285/45 R20; leštěné	– o	– o	o –	0 48 182	0 58 300
PJ5	21" kola z lehké slitiny Suzuka; 9,5J x 21; Pneumatiky 285/40 R21 109Y XL; Lakování Dark Graphite	– o	– o	o –	20 992 69 091	25 400 83 600
PJ6	21" kola z lehké slitiny Suzuka Black; 9,5J x 21; Pneumatiky 285/40 R21 109Y XL; Černě lakované	– o	– o	o –	20 992 69 091	25 400 83 600

Příplatková výbava

Obj. kód	Výbava	Atmosphere	Elegance	R-Line	Cena bez DPH	Cena v Kč vč. 21% DPH
Prodloužená záruka						
EA2	Prodloužená záruka 3 roky/60.000 km; podle toho, která situace nastane dříve	o	o	o	**7 686**	**9 300**
EA3	Prodloužená záruka 3 roky/90.000 km; podle toho, která situace nastane dříve	o	o	o	**10 083**	**12 200**
EA6	Prodloužená záruka 4 roky/120.000 km; podle toho, která situace nastane dříve	o	o	o	**21 322**	**25 800**
EA5	Prodloužená záruka 4 roky/80.000 km; podle toho, která situace nastane dříve	o	o	o	**16 033**	**19 400**
EA8	Prodloužená záruka 5 let/100.000 km; podle toho, která situace nastane dříve	o	o	o	**27 851**	**33 700**
EA9	Prodloužená záruka 5 let/150.000 km; podle toho, která situace nastane dříve	o	o	o	**37 603**	**45 500**
Servisní balíčky						
$9B	Service - 5 let / 100 000 km; Zahrnuje servisní úkony předepsané výrobcem, včetně výměny motorového oleje, olejového filtru, vzduchového filtru, prachového a pylového filtru, zapalovacích svíček (benzínový motor), palivového filtru (naftový motor), brzdové kapaliny a prodloužení záruky mobility.	o	o	o	**32 975**	**39 900**
$9C	Service - 5 let / 150 000 km; Zahrnuje servisní úkony předepsané výrobcem, včetně výměny motorového oleje, olejového filtru, vzduchového filtru, prachového a pylového filtru, zapalovacích svíček (benzínový motor), palivového filtru (naftový motor), brzdové kapaliny a prodloužení záruky mobility.	o	o	o	**51 074**	**61 800**
$9A	Service - 5 let / 60 000 km; Zahrnuje servisní úkony předepsané výrobcem, včetně výměny motorového oleje, olejového filtru, vzduchového filtru, prachového a pylového filtru, zapalovacích svíček (benzínový motor), palivového filtru (naftový motor), brzdové kapaliny a prodloužení záruky mobility.	o	o	o	**21 570**	**26 100**
$9N	Service Plus - 5 let / 100 000 km; Zahrnuje servisní úkony ve stejném rozsahu jako varianta Service a dále náhradní díly a práci nutnou k jejich výměně v případě jejich běžného opotřebení způsobeného obvyklým užíváním vozidla. Jedná se o servisní úkony na následujících částech vozidla:; Výměna stírátek; Spojka (běžné opotřebení spojky); Brzdové destičky a brzdové kotouče; Výměna rozvodového řemenu; Výměna baterie; Odpružení a tlumení; Výfukový a palivový systém; Poloosy, řemeny; Systém chlazení; Drobný pomocný materiál; Doplnění motorového oleje mezi servisními intervaly; Dezinfekci a případné doplnění klimatizace; Kontrolu vozidla před STK	o	o	o	**63 636**	**77 000**
$9O	Service Plus - 5 let / 150 000 km; Zahrnuje servisní úkony ve stejném rozsahu jako varianta Service a dále náhradní díly a práci nutnou k jejich výměně v případě jejich běžného opotřebení způsobeného obvyklým užíváním vozidla. Jedná se o servisní úkony na následujících částech vozidla:; Výměna stírátek; Spojka (běžné opotřebení spojky); Brzdové destičky a brzdové kotouče; Výměna rozvodového řemenu; Výměna baterie; Odpružení a tlumení; Výfukový a palivový systém; Poloosy, řemeny; Systém chlazení; Drobný pomocný materiál; Doplnění motorového oleje mezi servisními intervaly; Dezinfekci a případné doplnění klimatizace; Kontrolu vozidla před STK	o	o	o	**116 529**	**141 000**
$9M	Service Plus - 5 let / 60 000 km; Zahrnuje servisní úkony ve stejném rozsahu jako varianta Service a dále náhradní díly a práci nutnou k jejich výměně v případě jejich běžného opotřebení způsobeného obvyklým užíváním vozidla. Jedná se o servisní úkony na následujících částech vozidla:; Výměna stírátek; Spojka (běžné opotřebení spojky); Brzdové destičky a brzdové kotouče; Výměna rozvodového řemenu; Výměna baterie; Odpružení a tlumení; Výfukový a palivový systém; Poloosy, řemeny; Systém chlazení; Drobný pomocný materiál; Doplnění motorového oleje mezi servisními intervaly; Dezinfekci a případné doplnění klimatizace; Kontrolu vozidla před STK	o	o	o	**32 975**	**39 900**
Ostatní						
3GM	Cargo paket II.; Fixační sada s kolejničkami; Popruh; Teleskopická tyč; 4 posuvné úchyty	o	o	o	**8 595**	**10 400**

Příplatková výbava

Obj. kód	Výbava	Atmosphere	Elegance	R-Line	Cena bez DPH	Cena v Kč vč. 21% DPH
VC2	Dálkové ovládání vrat garáže; programovatelné; pevně integrované ve střešní konzole; v případě výbavy "Innovision Cockpit" je funkce součástí infotainmentu	o	o	o	**7 355**	**8 900**
6A7	Hasicí přístroj; pod sedadlem spolujezdce; 1 kg množství hasiva; odpadá schránka pod sedadlem spolujezdce	o	o	o	**4 132**	**5 000**
0M5	Objem palivové nádrže 90 l	o	o	o	**2 397**	**2 900**
PGN	Transport paket II vks.; Oddělení zavazadlového prostoru síťkou; manipulační rohož v zavazadlovém prostoru; síťka na zavazadla; v kombinaci se sedadly ergoComfort	o	o	o	**10 909**	**13 200**
Dekorace interiéru a exteriéru						
PA4	Paket Ambiente Plus; barevné osvětlení dveří; osvětlení prostoru pro nohy vpředu; iluminační lišty na dekoru dveří; nástupní a výstražné osvětlení ve všech dveřích	o	o	–	**8 678**	**10 500**
PA5	Paket Ambiente Plus; barevné osvětlení dveří; osvětlení prostoru pro nohy vpředu; iluminační lišty na dekoru dveří; nástupní a výstražné osvětlení ve všech dveřích	–	–	o	**8 678**	**10 500**
P08 **3S5** **WXE**	„Black Style“ paket; černá leštěná mřížka chladiče; černě lakované kryty vnějších zpětných zrcátek; černé leštěné ozdobné lišty oken; černé střešní podélné nosiče; IQ.Light; Zatmavené zadní světlomety s dynamickým ukazatelem směru	– o	– o	o –	**69 091** **123 058**	**83 600** **148 900**
$12 **P08** **3S5**	„Black Style“ paket vks.; černá leštěná mřížka chladiče; černě lakované kryty vnějších zpětných zrcátek; černé leštěné ozdobné lišty oken; černé střešní podélné nosiče; IQ.Light; v kombinaci s "Asistenční akční paket"	– o	– o	o –	**22 893** **76 860**	**27 700** **93 000**
Funkční výbava						
PAA	Airbag Plus; kolenní airbag na straně řidiče; boční airbagy pro vnější sedadla v druhé řadě; boční a hlavové airbagy vpředu	o	o	o	**14 876**	**18 000**
4KF	Boční skla vzadu a zadní sklo zatmavené; až 82% absorpce světla	o	o	o	**12 397**	**15 000**
PEV	Easy Open s funkcí Safelock; otevírání zavadlového prostoru pohybem nohy pod zadním nárazníkem; dveře zavazadlového prostoru s elektrickým otevíráním a zavíráním; zakrytí zavadlového prostoru, stahovatelné a odjímatelné s elektrickým odjištěním otevírání; dveře zavazadlového prostoru s dálkovým odjištěním; otevírání a zamykání "Keyless Access" se SAFELOCK; nutí Alarm s ostrahou interiéru	o	o	o	**28 430**	**34 400**
3Y4	Ochranná sluneční roleta; na zadních bočních oknech	o	o	o	**6 942**	**8 400**
VW5	Paket Skla; boční okna vzadu a zadní okno ztmavené; až 82% absorpce světla; vrstvená bezpečnostní skla snižující průnik hluku do vozu	o	o	o	**35 207**	**42 600**
PHA	Přídavné topení a větrání; s dálkovým ovládáním a možností předvolby; 90l palivová nádrž	o	o	o	**40 744**	**49 300**
$12 **PHA**	Přídavné topení a větrání vks.; s dálkovým ovládáním a možností předvolby; 24l nádrž pro SCR; v kombinaci s "Asistenční akční paket"	o	o	o	**38 347**	**46 400**
9AE	Rozšíření sériové 2zónové klimatizace na 4zónovou; ovládací panel pro pasažéry v 2. řadě	o	o	o	**20 661**	**25 000**
GZ2	Servomechanické dovírání dveří	o	o	o	**14 876**	**18 000**
1D9	Tažné zařízení; elektricky sklopné; vč. systému Trailer Assist	o	o	o	**33 388**	**40 400**

Příplatková výbava

Obj. kód	Výbava	Atmosphere	Elegance	R-Line	Cena bez DPH	Cena v Kč vč. 21% DPH
4GR	Vyhřívané čelní sklo	o	o	o	**12 975**	**15 700**
PSA	Vzduchové pérování "Air & Steering"; s elektronickým, na rychlosti jízdy závislým nastavením tlumičů; automatická regulace světlé výšky a sklonu vozu; adaptivní regulace podvozku DCC; řízení všech kol (natáčení zadních kol při rychlostech do cca 37km/h = protilehlé, natáčení zadních kol při rychlostech nad cca 37km/h paralelní)	o	o	o	**70 331**	**85 100**
PSP	Vzduchové pérování "Professional"; s elektronickým, na rychlosti jízdy závislým nastavením tlumičů; automatická regulace světlé výšky a sklonu vozu; adaptivní regulace podvozku DCC; adaptivní vyrovnávání náklonu vozu; řízení všech kol (natáčení zadních kol při rychlostech do cca 37km/h = protilehlé, natáčení zadních kol při rychlostech nad cca 37km/h paralelní); aktivní vyrovnání kolébavých pohybů	o	o	o	**145 620**	**176 200**
$11 PSP	Vzduchové pérování "Professional" vks.; s elektronickým, na rychlosti jízdy závislým nastavením tlumičů; automatická regulace světlé výšky a sklonu vozu; adaptivní regulace podvozku DCC; adaptivní vyrovnávání náklonu vozu; řízení všech kol (natáčení zadních kol při rychlostech do cca 37km/h = protilehlé, natáčení zadních kol při rychlostech nad cca 37km/h paralelní); aktivní vyrovnání kolébavých pohybů; v kombinaci s Akční paket "Comfort"	o	o	o	**75 289**	**91 100**
Podvozky						
PSM	Offroad Paket; přídavné jízdní režimy: písek, štěrk, Offroad Auto a Expert; plastové a plechové spodní ochranné kryty motoru; 24l nádrž pro AdBlue; 90l palivová nádrž	o	o	o	**15 289**	**18 500**
$12 PSM	Offroad Paket vks.; přídavné jízdní režimy: písek, štěrk, Offroad Auto a Expert; plastové a plechové spodní ochranné kryty; 24l nádrž pro AdBlue; 90l palivová nádrž; v kombinaci s "Asistenční akční paket"	o	o	o	**12 893**	**15 600**
Rádia a multimédia						
9VV	Soundsystem Dynaudio Confidence; 16-kanálový zesilovač; 12+1 reproduktorů; Subwoofer; výkon 730 Wattů	o	o	o	**41 653**	**50 400**
Sedadla						
$11 4D5	Klimatizovaná a masážní přední sed. vks.; perforované potahy; v kombinaci s Akční paket "Comfort"	o	o	o	**13 141**	**15 900**
4D5	Klimatizovaná a masážní přední sedadla; perforované potahy	o	o	o	**31 157**	**37 700**
4D3	Klimatizovaná přední sedadla; perforované potahy	o	o	o	**18 017**	**21 800**
WB3	Paket Paměť 2 - Memory paket; vnější zrcátka elektricky sklopná, nastavitelná a samostatně vyhřívaná,s Memory funkcí; přední sedadla s Memory funkcí; elektricky nastavitelný sloupek volantu; poznm.: omezeno výrobními restrikcemi	–	–	o	**20 826**	**25 200**
PTD		o	o	–	**25 702**	**31 100**
$11 WB3	Paket Paměť 2 - Memory paket vks.; vnější zrcátka elektricky sklopná, nastavitelná a samostatně vyhřívaná,s Memory funkcí; přední sedadla s Memory funkcí; elektricky nastavitelný sloupek volantu; v kombinaci s "Akční paket Comfort"	o	o	–	**20 826**	**25 200**
WB2 PTD	Paket Paměť - Memory paket; vnější zrcátka elektricky sklopná, nastavitelná a samostatně vyhřívaná, na straně řidiče s Memory funkcí; sedadlo řidiče s Memory funkcí; přední sedadla elektricky nastavitelná	o	o	–	**4 959**	**6 000**
$LA	Sériové kožené čalounění "Vienna"; středy sedadel a vnitřní části bočního vedení v kůži "Vienna"; výplně dveří; vyhřívání předních sedadel; zadní loketní opěrka; přední bederní opěrky	o	o	–	**0**	**0**

Příplatková výbava

Obj. kód	Výbava	Atmosphere	Elegance	R-Line	Cena bez DPH	Cena v Kč vč. 21% DPH
$LF	Sériové kožené čalounění R-Line Vienna; ergonomická sedadla ergoComfort; středy sedadel a vnitřní části bočního vedení v kůži "Vienna"; logo R-Line na předních sedadlech; odjištění zadních sedadel ze zavazadlového prostoru; výplně dveří; vyhřívání předních sedadel; zadní loketní opěrka; pneumaticky nastavitelné přední bederní opěrky; vyhřívané trysky ostřikovačů čelního skla	–	–	o	0	0
Světla						
WXE	IQ.Light; LED světlomety využívající technologii "LED Matrix"; dynamické LED světlomety; LED denní svícení; Zadní LED světlomety s dynamickým odbočovacím světlem; Ostřikovače světlometů	o	o	o	46 198	55 900
8X1	Ostřikovače světlometů	o	o	o	6 612	8 000
$11 PTD	Paket Světla a výhled II; dvojité sluneční clony u řidiče i spolujezdce; funkce Coming Home a Leaving Home; osvětlení okolí ve vnějších zpětných zrcátkách; vnější zpětná zrcátka s pamětí; vnější zpětné zrcátko u řidice s automatickou clonou; automatické sklápění vnějšího zpětného zrcátka u spolujezdce při zařazení zpátečky	o	o	–	0	0
Volant						
2FT	Multifunkční 3ramenný volant v kůži; možnost řazení pod volantem; hlavice řadicí páky v kůži; s hliníkovou dekorací; vyhřívaný	o	o	–	4 959	6 000
Design interiéru/Sedadla						
$11 WLC	Kožené čalounění "Savona" ergoComf. vks.; středy sedadel a vnitřní části bočního vedení v kůží "Savona"; ergonomická přední sedadla ergoComfort; odjištění zadních sedadel ze zavazadlového prostoru; výplně dveří; vyhřívání předních sedadel; zadní loketní opěrka; pneumaticky nastavitelné přední bederní opěrky; vyhřívané trysky ostřikovačů čelního skla; v kombinaci s Akční paket "Comfort"	o	o	–	18 760	22 700
WLC	Kožené čalounění "Savona" ergoComfort; středy sedadel a vnitřní části bočního vedení v kůží "Savona"; ergonomická přední sedadla ergoComfort; odjištění zadních sedadel ze zavazadlového prostoru; výplně dveří; vyhřívání předních sedadel; zadní loketní opěrka; pneumaticky nastavitelné přední bederní opěrky; vyhřívané trysky ostřikovačů čelního skla	o	o	–	53 306	64 500
WLB	Kožené čalounění "Vienna" ergoComfort; středy sedadel a vnitřní části bočního vedení v kůži "Vienna"; ergonomická přední sedadla ergoComfort; odjištění zadních sedadel ze zavazadlového prostoru; výplně dveří; vyhřívání předních sedadel; zadní loketní opěrka; pneumaticky nastavitelné přední bederní opěrky	o	o	–	34 545	41 800
WLG	Kožené čalounění R-Line Savona; ergonomická sedadla ergoComfort; středy sedadel a vnitřní části bočního vedení v kůži "Savona"; logo R-Line na předních sedadlech; odjištění zadních sedadel ze zavazadlového prostoru; výplně dveří; vyhřívání předních sedadel; zadní loketní opěrka; pneumaticky nastavitelné přední bederní opěrky; vyhřívané trysky ostřikovačů čelního skla	–	–	o	24 298	29 400
Design exteriéru/Střecha						
3FU	Panoramatické střešní okno; vnitřní rozměry v mm (d/š): 1.270/825	o	o	o	35 124	42 500

Technická data

	3,0 TSI
Zdvihový objem (ccm)	2995
Výkon (kW)	250
Výkon (k)	340
Převodovka	Tiptronic 8st. autom
Pohon	Pohon všech kol
Max. rychlost	250
Palivo	Benzin
Komb. spotřeba	8.6
Spotřeba ve městě	11.5
Spotřeba mimo město	6.9
Délka	4878
Šířka	1984
Výška	1702
Rozvor	2904
Celková přípustná hmotnost	2810
Celková přípustná hmotnost nebrzděného přívěsu	750

DSG - 6stupňová nebo 7stupňová automatická převodovka s dvojitou spojkou s možností manuálního řazení.
4Motion - pohon všech kol. BMT - motor se sníženou spotřebou. *Spotřeba v kg/100 km. Ceny všech modelů jsou v Kč včetně 21% DPH.
Veškeré údaje obsažené v tomto ceníku mají pouze informativní charakter. Od data předání do tisku nebo uveřejnění na internetu mohlo dojít k úpravám.
Fotografie mohou zobrazovat i příslušenství nebo zvláštní výbavu, která není součástí dané zvolené specifikace vozidla. Pro aktuální informace o cenách, výbavě, akčních modelech či možnosti kombinací jednotlivých mimořádných výbav se obracejte na naše autorizované prodejce, jejichž seznam naleznete na našich stránkách www.volkswagen.cz.
Volkswagen si vyhrazuje právo uskutečňovat v průběhu výroby změny proti provedením zde uvedeným.

Technická data

	3,0 TDI
Zdvihový objem (ccm)	2967
Výkon (kW)	210
Výkon (k)	286
Převodovka	Tiptronic 8st. autom
Pohon	Pohon všech kol
Max. rychlost	236
Palivo	Diesel
Komb. spotřeba	7
Spotřeba ve městě	8.6
Spotřeba mimo město	6.1
Délka	4878
Šířka	1984
Výška	1702
Rozvor	2904
Celková přípustná hmotnost	2850
Celková přípustná hmotnost nebrzděného přívěsu	750

Uvedené hodnoty jsou získávány předepsaným způsobem měření. Údaje se nevztahují na konkrétní vozidlo a nejsou součástí nabídky, ale slouží pouze pro účely srovnání jednotlivých typů vozidel. Spotřeba paliva a emise CO_2 konkrétního vozidla závisí nejen na hospodárném využití paliva, ale jsou ovlivněny také způsobem jízdy a dalšími netechnickými faktory (např. okolními podmínkami). Dodatečná výbava a příslušenství (nástavby, pneumatiky atd.) mohou mít za následek změnu jízdních parametrů, např. hmotnosti, valivého odporu či aerodynamických vlastností, a mohou tak kromě počasí a podmínek v dopravě rovněž ovlivnit spotřebu paliva a výkon. Hodnoty spotřeby paliva a emisí CO_2 platí v určitém intervalu a mohou se lišit v závislosti na zvoleném rozměru pneumatik a použití prvků výbavy na přání. Podle pokynů směrnice ES 1999/94, v platném znění, je návod na měření spotřeby paliva, emisí CO_2 a energetické spotřeby, který obsahuje údaje pro všechny nové modely osobních automobilů, zdarma k dostání na všech prodejních místech v rámci celé Evropské unie.

Rozměry

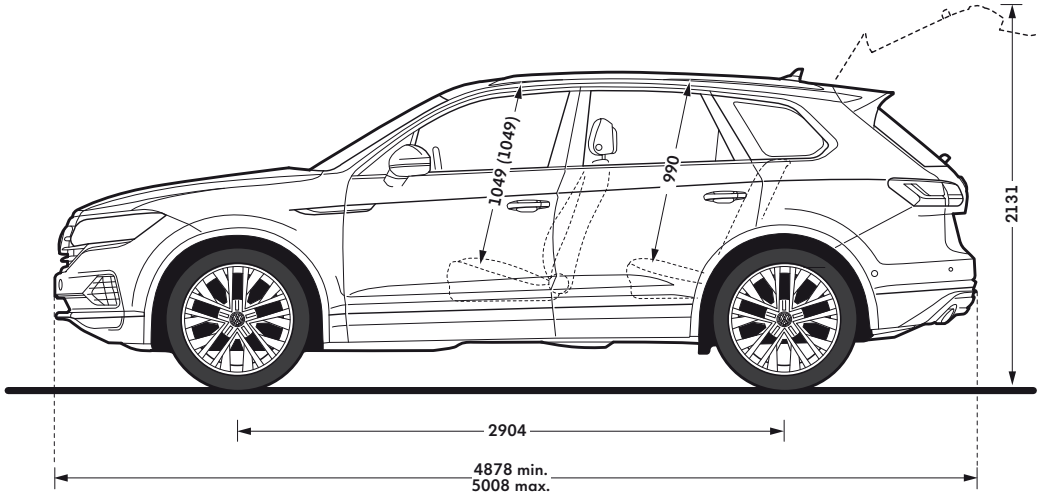

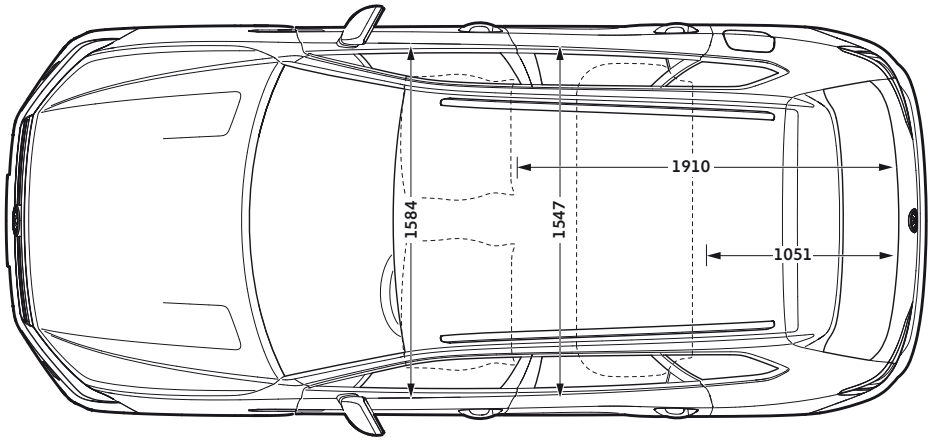

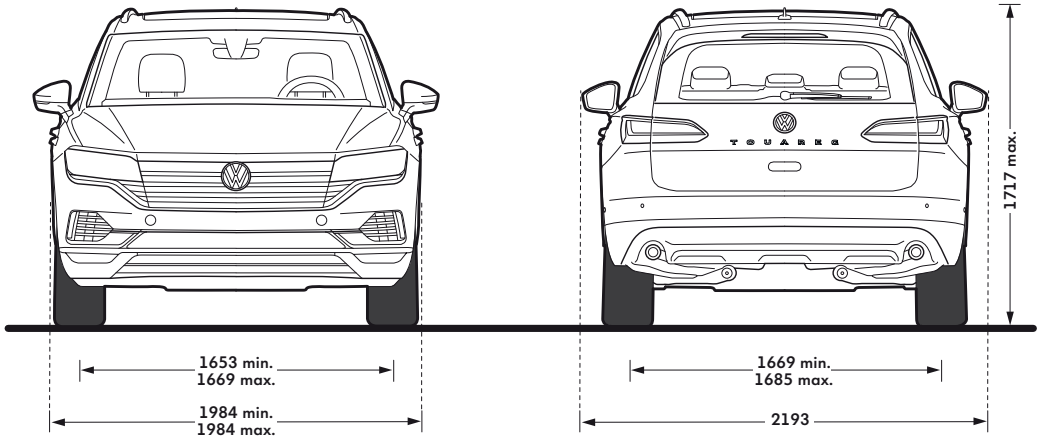

Velikost zavazadlového prostoru, zadní lavice postavená, l [1)]
810

Velikost zavazadlového prostoru, zadní lavice sklopená, l [1)]
1.800

Poloměr otáčení, m
ca. 12,19

Nájezdový/Odjezdový úhel (ve stupních) [1)]
23,3/17,2

Přechodový úhel (ve stupních) [1)]
13,5

1) Uvedená hodnota se může měnit v závislosti na objednané příplatkové výbavě.